Mit Sicherheit für Sie da!
Ein schneller Überblick – *Preising Products At A Glance*

Kabelbearbeitungswerkzeuge und Zubehör für Nieder-, Mittel- und Hochspannungskabel

Cable Preparation Tools and Accessories for Low-, Middle- and High Voltage Cable

www.preising.net 0049-(0)2269-288 info@preising.net

www.preising.net

Inhaltsverzeichnis / *Table of Content*

	Seite / *Page*
Kabelbearbeitungswerkzeuge für „Arbeiten unter Spannung“ NS (1000 V) *Cable Preparation Tools for Life Work NV (up to 1000 V)*	**2**
Kabelbearbeitungswerkzeuge MS (10 –36 kV) *Cable Preparation Tools for MV (10 –30 kV)*	**3 – 8**
· Abmantelungswerkzeuge / *Stripping Tools*	
· Leitschichtschälgeräte / *Screen Scoring Tools*	
· Isolierschichtschälgeräte / *Insultation Stripping Tools*	
· Anfasegeräte / *Chamfering Tools*	
· Zubehör für Mittelspannungswerkzeuge / *Accessories for Middle Voltage Tools*	
· Komplete Lösungen / *Complete Solutions*	
Kabelbearbeitungswerkzeuge HS (36 -400 kV) *Cable Preparation Tools up to 400 kV*	**9 – 13**
· Abmantelungswerkzeuge / *Stripping Tools*	
· Leitschichtschälgeräte / *Screen Scoring Tools*	
· Isolierschichtschälgeräte / *Insultation Stripping Tools*	
· Anfasgeräte / *ChamferingTools*	
· Profilschneider / *Profil Cutter*	
· Rollengelagerte Konusschneider / *Cone Cutter Tools with Rollers*	
· Elektrisch betriebene Schälgeräte / *Electrical Screen Scoring Tools*	
Zubehör für Kabelmontagen / *Accessories for Cable Assemblies*	**14 – 17**
Kabelschneider / *Cable Cutters*	**18 – 19**
Presswerkzeuge / *Compression Tools*	**20 – 21**
Kabelauslese und Phasenauslese / *Cable- and Phase Identification*	**22**
Messzubehör / *Measuring Accessories*	**23**

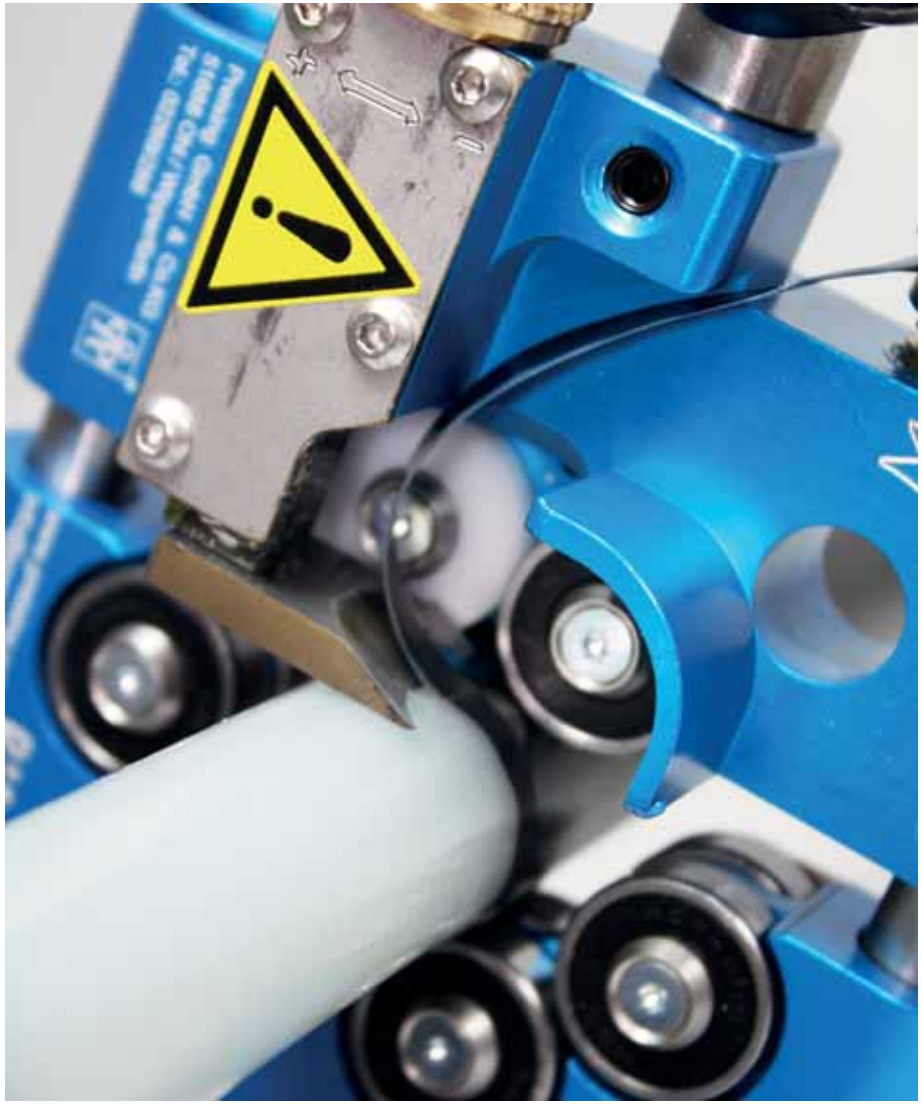

Kabelbearbeitungswerkzeuge für „Arbeiten unter Spannung“ NS (bis 1000 V)
Cable Preparation Tools for Life Work NV (up to 1000 V)

1000 V

1000 V

PG3E	PG3EC	Pintel4EC	PG4E

Bestell-Nr. / *Order-No.*	**602000008**	**302000014**	**602000019**	**602000017**
Artikel-Nr. / *Part-No.*	**PG3E_2025***	**PG3EC2025***	**Pintel4EC_1518***	**PG4E_2528***
Kabeldurchmesser *Cable Diameter* **Ø mm**	**26 – 52**	**26 – 52**	**8 – 26**	**45 – 75**
Querschnitt *Cross Section*	**4 x 25^2 – 4 x 240^2**	**4 x 25^2 – 4 x 240^2**	**4 x 6^2 – 4 x 120^2**	**4 x 150^2 – 4 x 400^2**
www.preising.net	***Andere Schnitttiefen auf Anfrage /** *More Cutting Depth on Demand*			**www.preising.net**

Rundschnitt / *Circular Cutting*	**Längsschnitt /** *Longitudinal Cutting*	**Aufreißen /** *Tearing*

Abmantelungswerkzeuge *Stripping Tools*

PG1 **PG2** **PG3** **PG4** **PG5** **PG6**

PG1_1518 für Straßenbeleuchtung
PG1_1518 for Street Lightning

120110119
PRG2233

Speziallösungen
Special Solutions

Bestell-Nr. / *Order-No.*	**995990041**	**995990042**	**995990043**	**995990044**	**995990047**	**995990049**	**995990050**
Artikel-Nr. / *Part-No.*	**PG0***	**PG1***	**PG2***	**PG3***	**PG4***	**PG5***	**PG6***
Kabeldurchmesser *Cable Diameter* **Ø mm**	**5 – 17**	**8 – 22**	**21 – 35**	**26 – 52**	**45 – 75**	**55 – 95**	**80 – 130**

www.preising.net ***Andere Schnitttiefen auf Anfrage /** *More Cutting Depth on Demand* **www.preising.net**

Kabelmantelschäler

linksdrehend / *left turn* **rechtsdrehend /** *right turn*

Outher Sheath Stripping Tools

120050037 MF2/40 16-40 mm
120050039 MF2/60 16-60 mm

120050051 MF3/40 16-40 mm
120050056 MF3-60F 16-60 mm

Leitschichtschäler

Screen Scoring Tools

Einstellbar / *Adjustable*
120020027 LASC25R1 Abschluss 8° (14 – 44 mm)
120020021 LASC25/R2 Abschluss 8° (34 – 60 mm)

Nicht einstellbar (0,7 mm) / *Not Adjustable (0,7mm)*
120020018 LASC25 Abschluss 8° (14 – 44 mm)
120020021 LASC25/2 Abschluss 8° (34 – 60 mm)

Rollengelagerte Leitschichtschäler

linksdrehend / *left turn* **rechtsdrehend** / *right turn* *Screen Scoring Tools with Rollers*

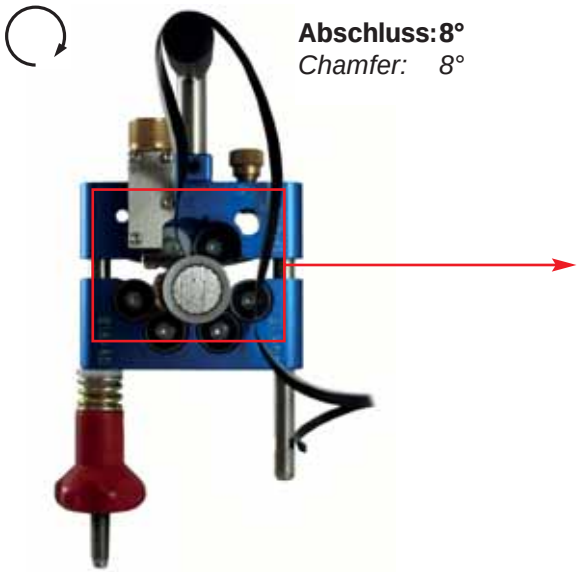

Abschluss: 8°
Chamfer: 8°

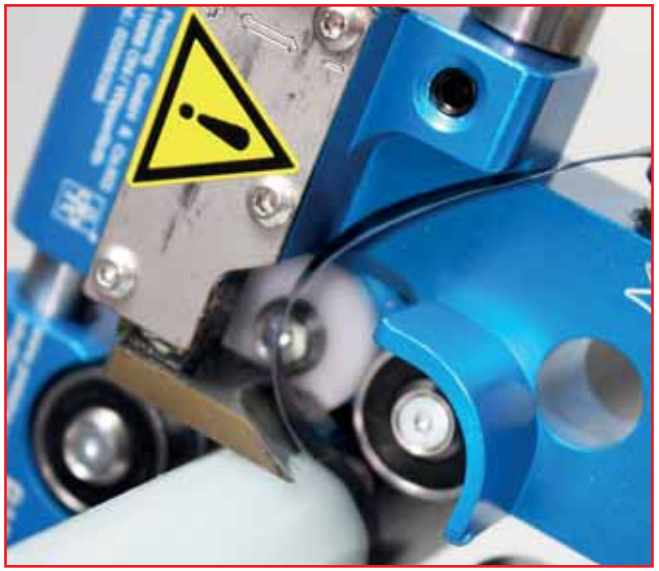

Abschluss: 13°
Chamfer: 13°

120020030 LASC25R3 Abschluss 8° (18 – 60 mm) **Einstellbar** / *Adjustable* **120020060 LASC25R_E13 Abschluss 13° (18 – 60 mm)**

Abschluss: 8°
Chamfer: 8°

Abschluss: 14°
Chamfer: 14°

120020031 LASC25R3F8
Abschluss 8° (14 – 60 mm)

Nicht einstellbar (0,7 mm) / *Not Adjustable (0,7 mm)*

120020056 LASC25R3F14
Abschluss 14° (14 – 60 mm)

Isolierschichtschäler

linksdrehend / *left turn* **rechtsdrehend** / *right turn*

Stripping Tool of Insulation

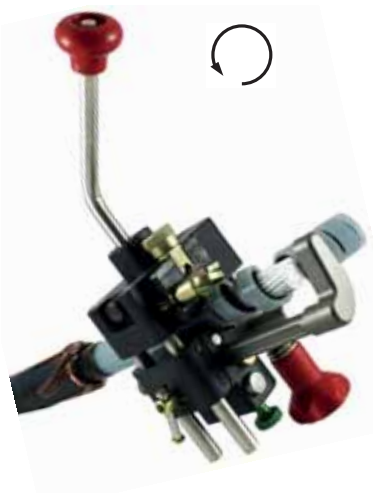

120030003 BRM1 14 – 40 mm
120030005 BRM2 38 – 60 mm

120050037 MF2/40 14 – 40 mm
120050039 MF2/60 16 – 60 mm

120050051 MF3/40 16 – 40 mm
120050056 MF3-60F 16 – 60 mm

Anfasen

Chamfering

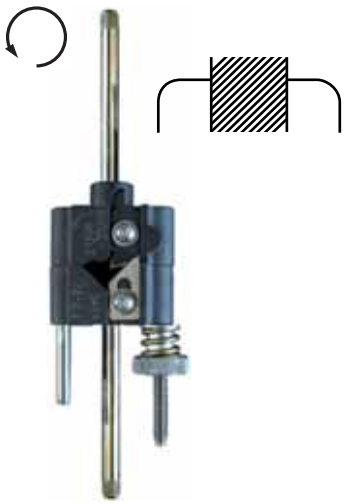

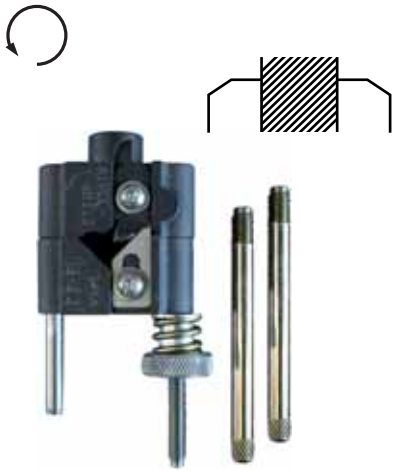

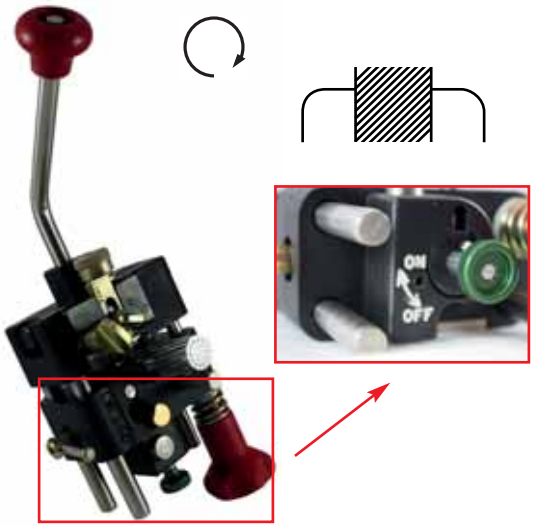

120040007 LHRADIUS (Radius)
120040007 LHA2RADIUS (Radius)

120040002 LHA (45°)
120040005 LHA2 (45°)

120050056 MF3-60F 16 – 60 mm

120030020 MF3-60F-FASE (45°)
120050058 MF3-60F-FASER (Radius)

120120039 DPCDE Abmantelgerät für isolierte Freileitung Ø 10 – 45 mm / *Stripping Tool for Insulated Overhead Line Ø 10 – 45 mm*

NEU / NEW

120050068 BMF_SET_K **120050067 BMF_SET**

Neu!!! Anschlagringe für Mittelspannungswerkzeuge / *Stop Rings fpr Middle Voltage Tools*

120100012 MSPK-K
10 kV 25² – 30 kV 300²

120100022 MSPK-KE
10 kV 25² – 30 kV 300²

120100024 MSPK-KN
10 kV 25² – 30 kV 800²

120100014 MSPK-K-MF2/60
10 kV 25² – 30 kV 300²

120100017 MSPK-K2
10 kV 500² – 30 kV 800²

120100019 MSPK-K4
10 kV 25² – 30 kV 800²

120100025 MSPK-K-MODUL
10 kV 25² – 30 kV 800²

120100020 MSPK-K4N
10 kV 25² – 30 kV 300²

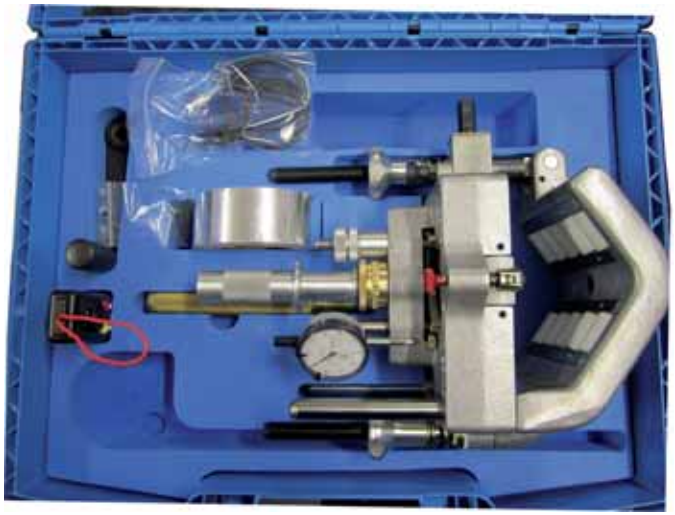

120110013 **DMSR_K (40 – 90 mm)**	**Abmantelungsgerät mit akustischer Signalüberwachung der Schnitttiefe** *Sheath Stripping Tool with Acoustic Signal Monitoring of the Cutting Depth*	**120110012** **DMSR (80 – 160 mm)**

120110007 **DMR_40-90 (40 – 90 mm)**	**Abmantelungsgerät ohne akustischer Signalüberwachung der Schnitttiefe** *Sheath Stripping Tool without Acoustic Signal Monitoring of the Cutting Depth*	**120110008** **DMR_80-160 (80 – 160 mm)**

Rollengelagerte Leitschicht- und Isolierschichtschäler 36 kV – 400 kV
Screen Scoring and Stripping Tool of Insulation Tools with Rollers 36 kV – 400 kV

Bestell-Nr. / *Order-No.*	**120050063**	**120050010**	**120050064**	**120050070**	**120050001**
Artikel-Nr. / *Part-No.*	**AMF4K**	**AMF5_K7_LS**	**AMF4_K7_I**	**AMF4_K7_PNS**	**BMF-40-90**
enthalten *included* **AMF4K**	–	**enthalten** *included* **AMF4K**	**enthalten** *included* **AMF4K**	**optional erhältlich** *optional available*	**optional erhältlich** *optional available*
Bezeichnung *Description*	**Multifunktionsgerät für Kabel mit einem Durchmesser von 40 – 90 mm im Koffer** *Multi Function Tool for cable with a Diameter 40 – 90 mm in Case*	**Kassette Leitschicht** *Cassette for Semi Conductor* **AMF4**	**Kassette Isolierschicht** *Cassette for Insulation* **AMF4**	**Kassette Profilschneider** *Cassette Profile Cutting* **AMF4**	**Anschlag für Kabel mit einem Durchmesser von 40 – 90 mm** *Stop for cable with a Diameter 40 – 90 mm*
Bild *Picture*					

Rollengelagerte Leitschicht- und Isolierschichtschäler 36 kV – 400 kV
Screen Scoring and Stripping Tool of Insulation Tools with Rollers 36 kV – 400 kV

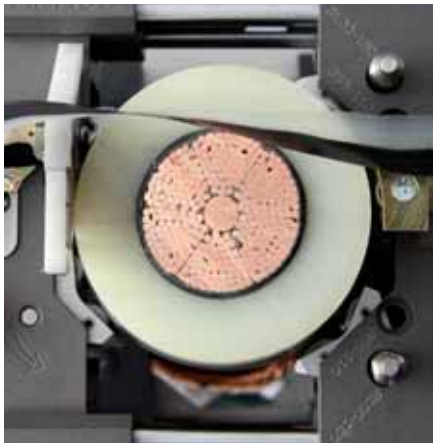

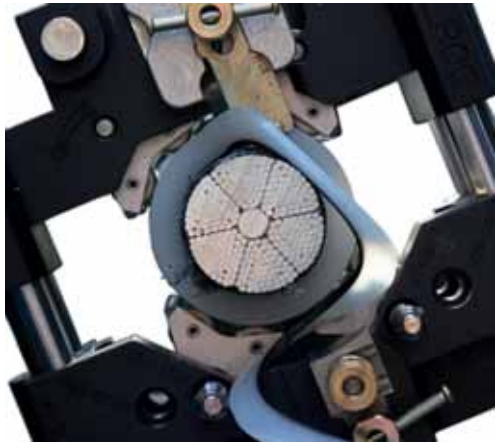

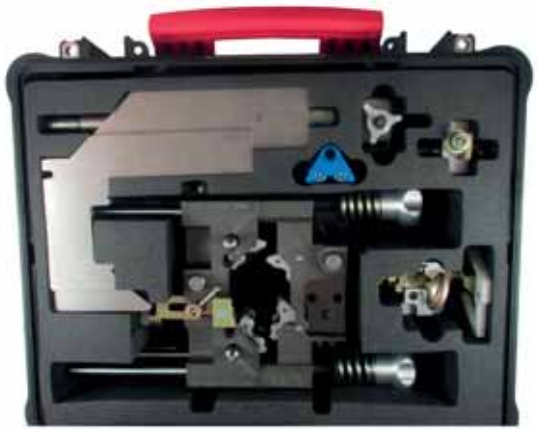

Bestell-Nr. / *Order-No.*	**120050013**	**120050010**	**120050009**	**120050008**	**120050065**	**120050005**
Artikel-Nr. / *Part-No.*	**AMF5K**	**AMF5_K7_LS**	**AMF5_K7_I**	**AMF5_K7_FASE_ISOL**	**AMF5_K7_PNS**	**BMFD_50-160**
enthalten *included* **AMF5K**	–	**enthalten** *included* **AMF5K**	**enthalten** *included* **AMF5K**	**optional erhältlich** *optional available*	**optional erhältlich** *optional available*	**optional erhältlich** *optional available*
Bezeichnung *Description*	**Multifunktionsgerät für Kabel mit einem Durchmesser von 55 – 160 mm im Koffer** *Multi Function Tool for cable with a Diameter 50 – 160 mm in Case*	**Kassette Leitschicht** *Cassette for Semi Conductor* **AMF5**	**Kassette Isolierschicht** *Cassette for Insulation* **AMF5**	**Kassette Anfasung 45°** *Cassette for Chamfer 45°* **AMF5**	**Kassette Profilschneider** *Cassette Profile Cutting* **AMF5**	**Anschlag fü Kabel mit einem Durchmesser von 50 – 160 mm** *Stop for cable with a Diameter 50 – 160 mm*
Bild *Picture*						

Rollengelagerte Konusschneider 36 kV – 400 kV
Screen Scoring and Cone Cutter Tools with Rollers 36 kV – 400 kV

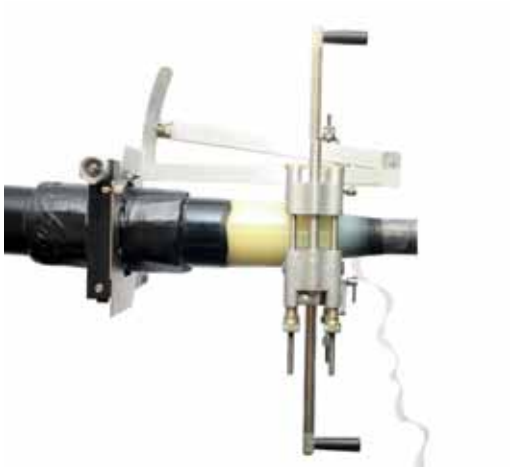

120060020
LHC2 (38 – 60 mm)

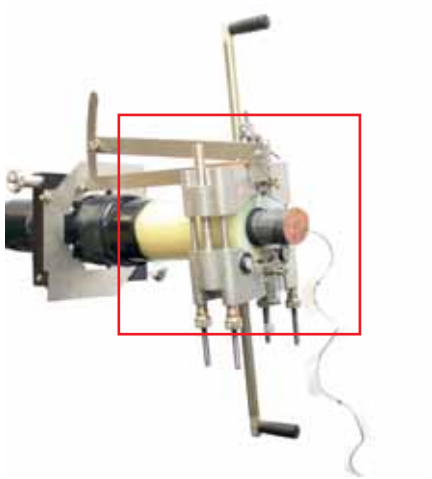

120060022
LHC3 (60 – 80 mm)

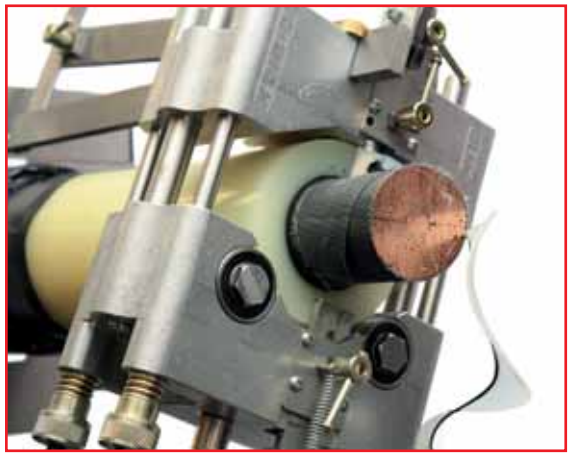

120060027
LHC5 (100 – 150 mm)

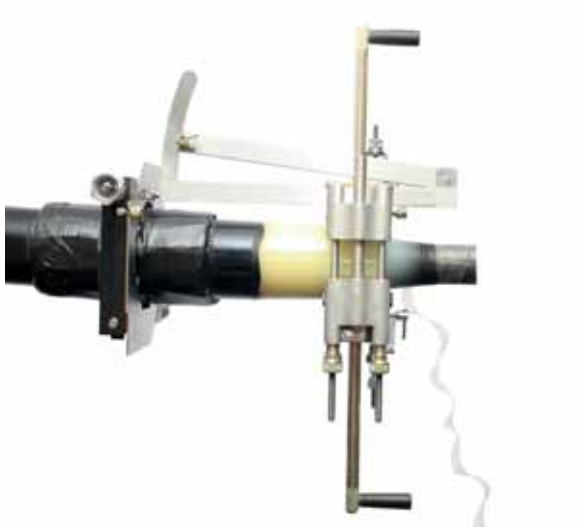

120060024
LHC4_NS (50 – 110 mm)

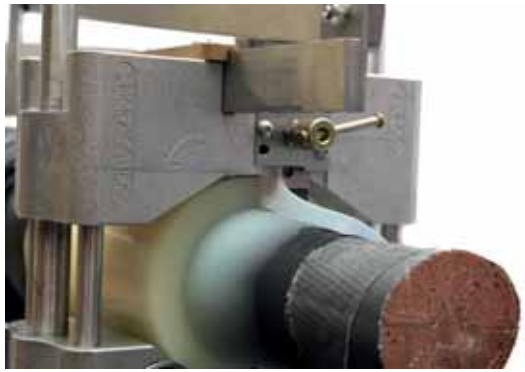

120060028
LHC5_NS (100 – 160 mm)

Elektrisch betriebenes Schälgerät für die äußere Leitschicht 110 kV – 400 kV
Electrial Screen Scoring Tool for Semi Conducting Layer 110 kV – 400 kV

120080003
AML1 (20 – 50 mm)

120080004
AML2 (50 – 95 mm)

120080005
AML3 (95 – 150 mm)

Bestell-Nr. / *Order-No.*	**120090014**	**120090010**	**120090011**	**120090012**	**120090013**
Artikel-Nr. / *Part-No.*	**C/PP/P60**	**C/PP/P120**	**C/PP/P180**	**C/PP/P240**	**C/PP/P400**
Bezeichnung *Description*	**Schleifpapier für elektrische Schleifmaschine, 301D, P60, P120, P240, P400, 50 mm breit, 25 m Rolle** *Emery paper 301D, P60, P120, P240, P400, 50 mm x 25 m/roll*				
Bild *Picture*					

12008007
C/PP

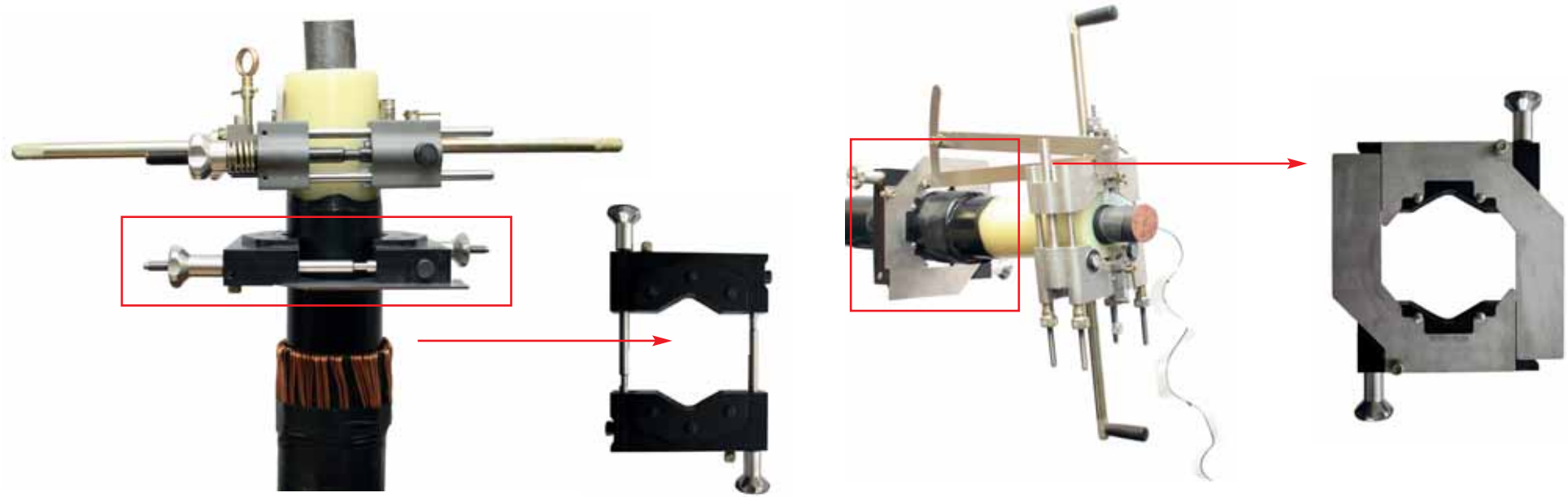

Anschlag für Schälgeräte / *Stop for Stripping Tools* ***LHP, LHS, CMF, AMF, ASR, DMSR, DMR***
120050001 BMF-40-90 (40 – 90 mm)
120050005 BMFD_50-160 (50 – 160 mm)

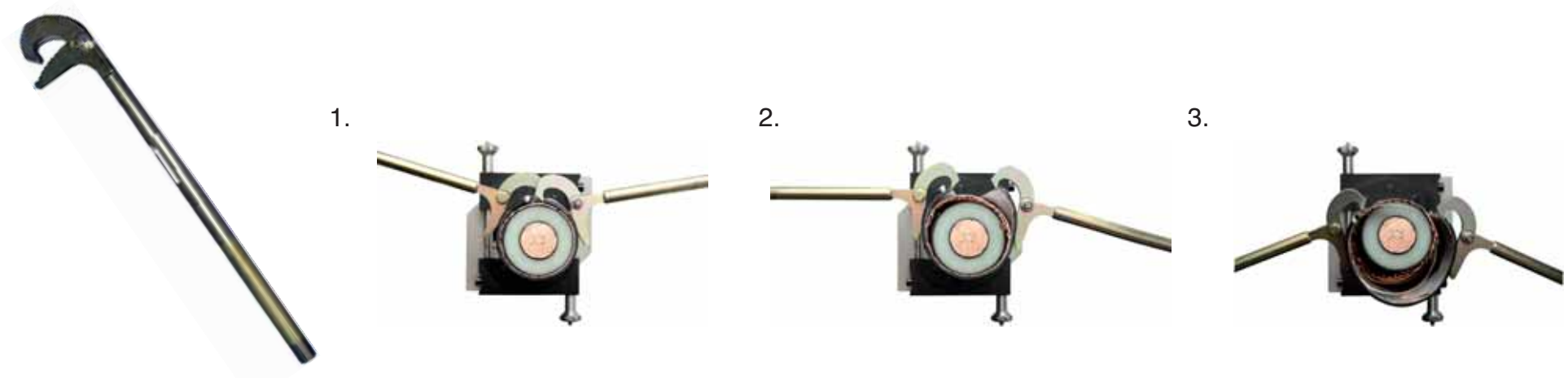

120090023
EV_EGA

Aufweiten vom Kabelmantel / Bleimantel in der Hochspannung
To Spread the Outher Sheathes of High Voltage Cables

125000083
PILIGA

125000078
Fentecran40
125000079
Fentecran60

125000077
Fente

120090029 EVP
Aufweiten Kabelmantel / Bleimantel / *To Spread Sheathes*

120090022
EV/NPT

120090020
DSP

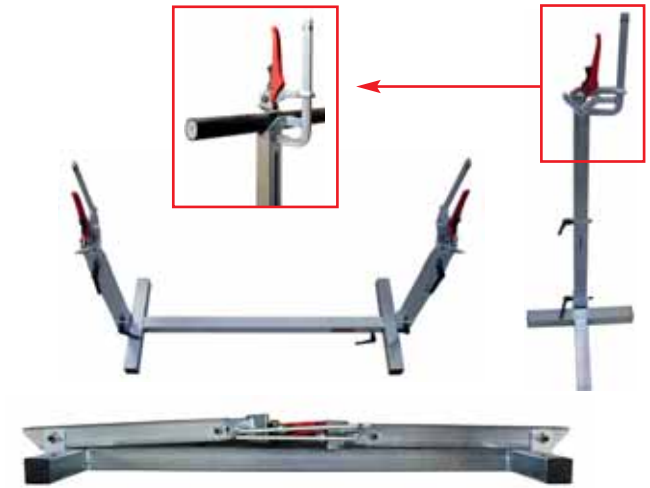

120090003
31640-930-1824
Kabelständer klappbar / *Cable Stand Collapsible*

120090026 EV2 150-240 mm²
120090026 EV3 630 m²

120090021
EV-THT

120090042 GRI-SET
grün grob / *green rough*
blau mittel / *blue medium*
rot fein / *red fine*

Rheydter Schnitt

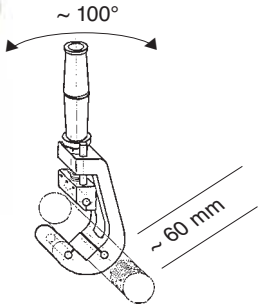

12009004X
RTT Längswasserschutz

120070001
AMK

Spezial-Abdecktuch zum Abdecken des Aluminiummantels nach Erstellung des Reiterschnittes – für AuS Nr. TMK
Special Insulating Cover for aluminium sheath.

505000160
TMK

120070003
SMK

120090015 – 120090017
CMS1, CMS2, CMS2-1500
Spannband-
Fastener Strap

12500056
CSC Kabelhalterung
Hinged single Screw Clamp

111000017
7788E

111000020
ARW

11000021
ASG

Absperrung mit Magnet
Barrier with Magnet

111000022
UW-Absperrung

125000001 – 125000003
3130-3133

125000013
31400

125000015
31405

125000016
31410

121010017
3113/2 Ø 32 mm 240² Al

121010065
3121 Ø 52 mm 300² Cu/Al

121010071
3123 Ø 35 mm 240² Al

121010072
3124 Ø 52 mm 300² Cu/Al
ACSR 150 mm²/Stahl 8 – 11 mm

121010044
3114N Ø 55 mm 400² Al

121010057
3115N Ø 55 mm 4x120² Al

121010063
3122 Ø 62 mm 840² Cu/Al

121010068
3120 Ø 92 mm 1000² Cu/Al

12101003
3109 Ø 52 mm 630² Al
Ø 52 mm 300² Almelec/Cu

121010006 - 121010007
3110/1 Ø 26 mm 240² Al
3110/2 Ø 38 mm 400² Al

121010005
3110/0 Ø 26 mm 150² Al

121010058
3117 Ø 31 mm 240² Al
121010060
3118 Ø 50 mm 500² Al

121010010
3111 Ø 20 mm
Für Alu und Stahl-Alu Seile
For Al and ST-Al ropes

121020010
33125

121020013
33126

121020002
33120

121020006
33122

Kabelschneider *Cable Cutters*

121020023
33214 Ø 25 mm Al-Cu-St

121020026
33215 Ø 45 mm Al-Cu-St

121020016
33210 Ø 55 mm Al-Cu

121020029
33216-ff bis 90 mm Al-Cu

121020019
33212 Ø 85 mm Al-Cu

121020033
33217 120 mmØ Al-Cu

121040001
33502

121040007
33510

121040002
33504

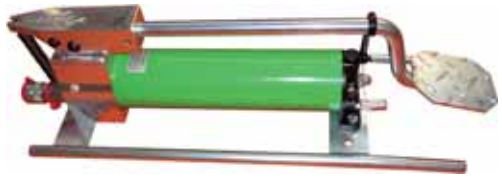

123040001 – 123040004
33150xx

123040005 – 123040009
33170xx

123040020
AKKU-PUMPE_MG850 (850 bar)

123020030 – 123020037
3565xx-ff

123010001
33100R 4-10 mm²

123010009
33106 0,8-6 mm²

123010002
33101 0,75-16²

123010003
33102 6-10²

123010005 33103 6- 50 mm²
123010007 33104 10- 50 mm²
123010008 33105 25- 50 mm²

123010012
33108 6-185 mm²

123020002
33110H 10-240²

123010014
33109 6-240²

123020001
33110 6-240 mm²

123020004
33111 6-240 mm²

123020009
33115 6-300²

123020005
33117 6-300²

123020010
33130 6-240²

123020011
33135 6-300²

123020012
33136 6-300²

123020013
33140 6-300²

123020016
33145S 10-630²

123020015
33145 10-630²

123020017
33148 50-1000²

1230200158
33149 >1000²

Akku-Press- und Schneidwerkzeuge sind in Überarbeitung. Bitte senden Sie uns Ihre Anfrage.
Battery tools are beeing revised. Please send us your inquiry.

123030014 34150_S bis 120² Cu
34160_S bis 16² Cu

123030007
34132_S bis 300²

123030005
34129_S bis 300²

123030006
34131_S bis 300²

NEU / NEW

123040020
AKKU-PUMPE_MG850 (850 bar)

121030008
34215_S Ø 25 mm Al-Cu-St
und begrenzt St

121030005
34210_S Ø 55 mm Al-Cu
und begrenzt St

121030007
34212_3 Ø 85 mm Al-Cu

Kabelauslese

Cable Identification

Auslese / Selection Unit

Sender / Sending Unit

Gerät zur Identifizierung von Mittelspannungs-kabeln und deren Phasenlage im kurz-geschlossenen und geerdeten Zustand

Measuring Equipment for Phasing and Cable Identification when Earth and Short Circuited

70302001
52300

898000023 Wheel-e Niederohmmessgerät mit digitaler Anzeige
Low Ohm Meter with Digital Screen

Niederohmmessgerät mit digitaler Anzeige zur Überprüfung von Leitungswiderständen in Elektroanlagen.
Das Gerät „Wheel-e“ eignet sich hervorragend zur schnellen und gefahrlosen Überprüfung von Blitzschutzanlagen, Schutzleitern, Potentialausgleichsleitern und Erdungsleitern.
Verschiedene Teleskopstangen sind optional erhältlich.
Koffer mit Einlagen ist auf Anfrage erhältlich.

Low-Ohmmeter with Digital Display for chekking of Line Resistances in Electrical Systems.
The device "Wheel-e" is excellently suited for fast and easy Operation Safe Inspection of Lightning Protection Systems, Protective Conductors,Potential Equalization Conductors and Grounding Conductors.
Twin -Telescopic Rods and Cases are available on request.

702010002 5192E Drehfeldrichtungsanzeiger
Rotary Field Indicator

Messgerät zur Dreiphasen Drehfeldanzeige;
Messbereich AC 220V –400 V (Phase zu Phase)
Max. Potential gegen Erde: AC 400V, CAT IV
Schutzklasse II, IP 65, Temperaturbereich Klasse N (-10°C bis +55°C)
VDE und GS geprüft.

Measuring Device for Phase Rotation Indicator
Measuring Range AC 220 V - AC 400 V (Phase to Phase)
Max. Potential to Phase: AC 400V, CAT IV,
Protection Class II, IP65, Class N (-10°C to + 55°C)
VDE-GS - Certified

Messzubehör — *Measuring Accessories*

Ausrüstung für Arbeiten unter Spannung
Equipment For Live Work

Werkzeuge IEC 60900
Tools IEC 60900

Messen und Prüfen
Measuring and Testing

Kabelwerkzeuge
Cable Preparation Tools

Absturzsicherung
Fall Arrest Systems

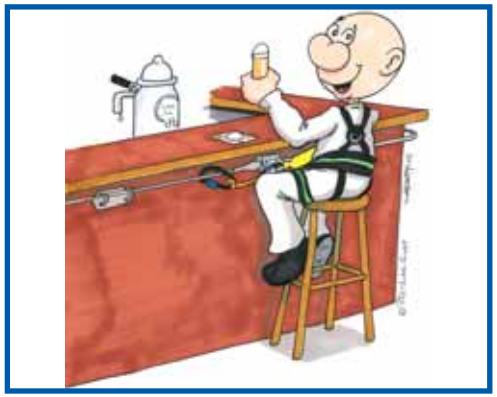

Absturzsicherungssysteme
Fall Arrest Systeme

Freileitungszubehör
Overhead Line Equipment

Dienstleistungen
Services

PREISING
GMBH & CO. KOMMANDITGESELLSCHAFT

Wir freuen uns auf Ihre Anfrage!
For more information please contact us!

www.preising.net

D-51688 Ohl / Wipperfürth
Fon 0049 (0)2269 - 288
Fax 0049 (0)2269 - 7838
info@preising.net